AREA EDILIZIA E SOSTENIBILITÀ

RIQUALIFICAZIONE PIAZZA SCARAVILLI

BOLOGNA

PROPRIETÀ
ALMA MATER STUDIORUM - UNIVERSITÀ DI BOLOGNA

CODICE EDIFICIO N.	CODICE PROGETTO N.	TICKET N.
191	J39E19002200006	36435

DIRIGENTE AREA EDILIZIA E SOSTENIBILITÀ
Ing. ANDREA BRASCHI

RESPONSABILE UNICO DEL PROCEDIMENTO
Ing. MARA DI NARDO

DIRETTORE DEI LAVORI
Ing. LUCA VENTURI

PROFESSIONISTI INCARICATI

PROGETTO ARCHITETTONICO E OPERE STRUTTURALI — Ing. LUCA VENTURI

COORDINATORE PER LA SICUREZZA IN FASE DI PROGETTAZIONE E DI ESECUZIONE — Ing. LUCA VENTURI

COLLABORATORI — Ing. ALBERTO CALLEO, Ing. ELENA PUGGIOLI, Ing. LUCA METOZZI

LIVELLO DELLA PROGETTAZIONE: FATTIBILITA' TECNICA ECONOMICA ☐ DEFINITIVO ☐ ESECUTIVO ☒ AS-BUILT ☐

OGGETTO TAVOLA	SCALA	N° PROGRESSIVO ELENCO ELABORATI
PORTALI ESECUTIVI STRUTTURALI PIANTE E SEZIONI	1:50 1:20 1:10	7
	DATA 01/02/2021	TAVOLA N°
	REV. 01	S01

PIANTA PORTALE 1-2

Scala 1:50

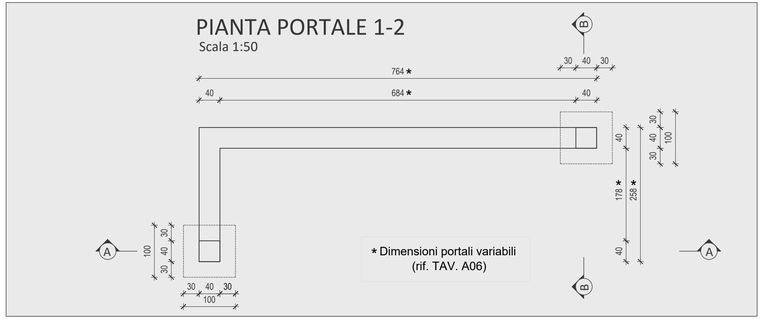

SEZIONE A-A

Scala 1:50

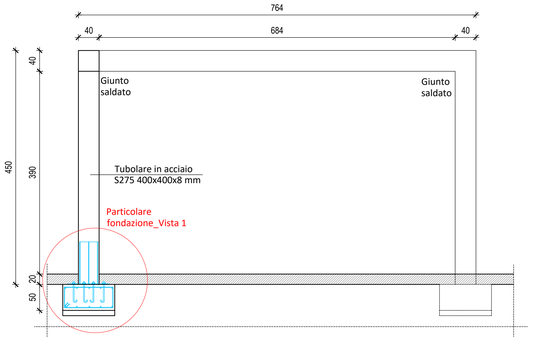

SEZIONE B-B

Scala 1:50

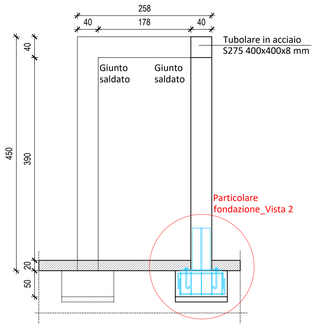

PARTICOLARE FONDAZIONE_VISTA 1

Scala 1:20

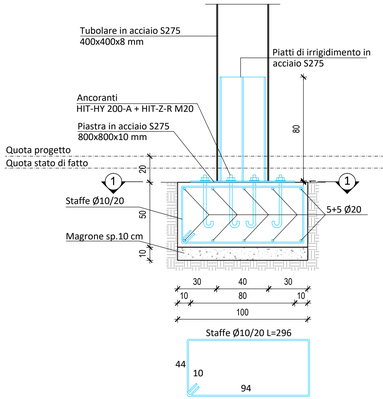

PARTICOLARE FONDAZIONE_VISTA 2

Scala 1:20

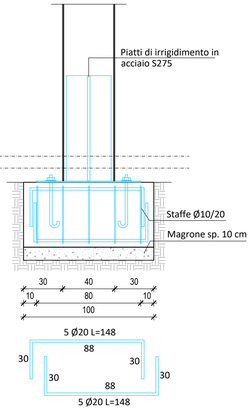

SEZIONE 1-1
PIASTRA DI BASE IN ACCIAIO S275 800x800x10 mm
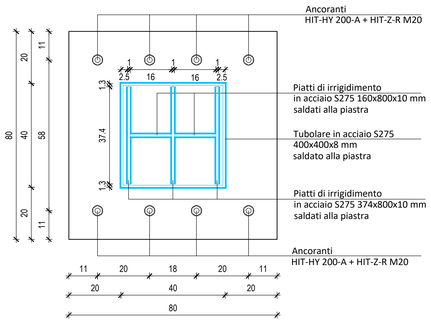
Scala 1:10